Bedienungs- und Montageanleitung
Istruzioni d‘uso e di montaggio
Mode d‘emploi et instructions de montage

Berker

DE
IT
FR

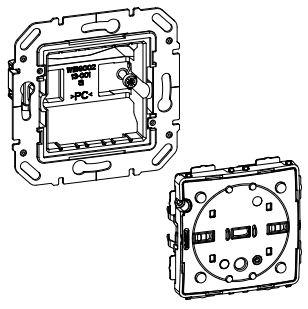

6LE000519A

8014 11 x0

KNX Tastsensor-Modul 1fach mit integriertem Busankoppler
Modulo sensore a tasti singolo KNX con accoppiatore bus integrato
Poussoir 2 touches avec coupleur de bus intégré

8014 21 x0

KNX Tastsensor-Modul 2fach mit integriertem Busankoppler
Modulo sensore a tasti doppio KNX con accoppiatore bus integrato
Poussoir 4 touches avec coupleur de bus intégré

1

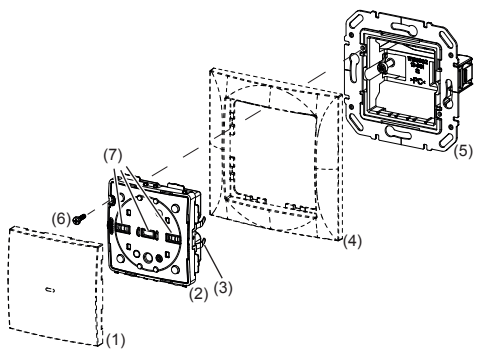

2

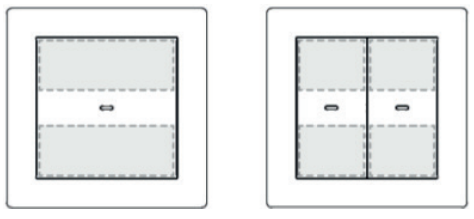

Sicherheitshinweise (DE)

Einbau und Montage elektrischer Geräte dürfen nur durch eine Elektrofachkraft erfolgen. Dabei sind die geltenden Unfallverhütungsvorschriften des Landes zu beachten.

Bei Nichtbeachten der Installationshinweise können Schäden am Gerät, Brand oder andere Gefahren entstehen.

Bei Installation und Leitungsverlegung die für SELV-Stromkreise geltenden Vorschriften und Normen einhalten.

Bei Renovierungsarbeiten das Gerät gegen Verschmutzung durch Farbe, Tapetenkleister, Staub etc. schützen. Gerät kann beschädigt werden.

Diese Anleitung ist Bestandteil des Produktes und muss beim Endkunden verbleiben.

Geräteaufbau

Bild 1: Geräteaufbau

(1) Tast-Abdeckung mit Linse (nicht im Lieferumfang)
(2) Tastsensor-Modul
(3) Befestigungsklammern
(4) Rahmen (nicht im Lieferumfang)
(5) Tragring mit Krallenbefestigung
(6) Schraube für Demontageschutz
(7) Status-LEDs

Funktion

Systeminformationen

Dieses Gerät ist ein Produkt des KNX-Systems und entspricht den KNX-Richtlinien. Detaillierte Fachkenntnisse durch KNX-Schulungen werden zum Verständnis vorausgesetzt. Planung, Installation und Inbetriebnahme erfolgen mit Hilfe einer KNX-zertifizierten Software.

system link Inbetriebnahme

Die Funktion des Gerätes ist softwareabhängig. Die Software ist der Produktdatenbank zu entnehmen. Produktdatenbank, technische Beschreibungen sowie Konvertierungs- und weitere Hilfsprogramme finden Sie stets aktuell auf unserer Internet-Seite.

easy link Inbetriebnahme

Die Funktion des Gerätes ist konfigurationsabhängig. Die Konfiguration kann auch mit Hilfe von speziell für die einfache Einstellung und Inbetriebnahme entwickelter Geräte erfolgen.

Diese Art der Konfiguration ist nur mit Geräten des easy link Systems möglich. easy link steht für eine einfache, visuell unterstützte Inbetriebnahme. Hierbei werden vorkonfigurierte Standard-Funktionen mit Hilfe eines Service-Moduls den Ein-/Ausgängen zugeordnet.

Bestimmungsgemäßer Gebrauch

- Bedienen von Verbrauchern, z. B. Licht EIN/AUS, Dimmen, Jalousie AUF/AB, Speichern und Aufrufen von Lichtszenen etc.
- Montage in Gerätedose nach DIN 49073

Produkteigenschaften

- Inbetriebnahme und Programmierung in S-Mode und E-Mode
- Tastsensor-Funktionen: Schalten/Dimmen, Jalousiesteuerung, Wertgeber, Szenenaufruf, Vorgabe der Heizungsbetriebsart, Zwangssteuerung, Stufenschalter und Vergleicher-Funktion
- Eine Status-LED je Wippe
- Status-LEDs für das Gerät in Funktion und Farbe parametrierbar
- Integrierter Busankoppler

Bedienung

Das Auslösen von Funktionen und Steuern von elektrischen Verbrauchern erfolgt über die Tastbereiche (Bild 2, gestrichelt) und ist für jedes Gerät individuell konfigurierbar.

Zwei Bedienarten sind zu unterscheiden:

- Einflächenbedienung:

  Das Ein-/Ausschalten oder heller/dunkler Dimmen, z. B. einer Beleuchtung, erfolgt abwechselnd durch wiederholtes Betätigen eines Tastbereiches.
- Zweiflächenbedienung:

  Zwei übereinander liegende Tastbereiche bilden ein Funktionspaar. Betätigen oben z. B. schaltet/dimmt eine Beleuchtung ein/heller, Betätigen unten schaltet/dimmt eine Beleuchtung aus/dunkler.

Funktion oder Verbraucher bedienen

Die Bedienung von Verbrauchern, wie Beleuchtung, Jalousie etc., erfolgt über die Tastflächen und hängt von der Konfiguration des Gerätes ab.

■ Einen Tastbereich betätigen.

  Die hinterlegte Funktion wird ausgeführt.

ⓘ Der Betätigungsimpuls liegt für die Dauer der Betätigung an. Funktionsabhängig können kurze und lange Betätigungen unterschiedliche Aktionen auslösen, z. B. Schalten/Dimmen.

Indicazioni di sicurezza (IT)

L‘incasso e il montaggio degli apparecchi elettrici devono essere eseguiti solo da un elettricista qualificato. Allo scopo devono essere osservate le norme antinfortunistiche vigenti nel rispettivo Paese.

Il mancato rispetto delle istruzioni per l‘installazione può provocare danni all‘apparecchio, incendi o altri pericoli.

Per l‘installazione e la posa dei cavi, attenersi alle direttive e alle norme vigenti per i circuiti elettrici SELV.

In caso di lavori di ristrutturazione, proteggere l‘apparecchio da vernici, colla per tappezzeria, polvere ecc. L‘apparecchio si può danneggiare.

Queste istruzioni per l‘uso sono parte integrante del prodotto e devono restare in possesso dell‘utilizzatore finale.

Struttura dell‘apparecchio

Figura 1: Struttura apparecchio

(1) Copertura pulsante con lente (non compresa nella fornitura)
(2) Modulo sensore a tasti
(3) Morsetti di fissaggio
(4) Cornice (non compresa nella fornitura)
(5) Anello di supporto con fissaggio a graffe
(6) Vite per protezione contro lo smontaggio
(7) LED di stato

Funzione

Informazioni sul sistema

Questo apparecchio è un prodotto del sistema KNX ed è conforme agli standard KNX. Per la comprensione si presuppongono competenze tecniche dettagliate fornite dai corsi di formazione di KNX. Pianificazione, installazione e messa in funzione vengono effettuate con l‘ausilio di un software certificato KNX.

Messa in funzione system link

La funzione dell‘apparecchio dipende dal software utilizzato. Il software può essere scaricato dalla banca dati dei prodotti. La banca dati dei prodotti, le descrizioni tecniche così come i programmi di conversione e altri programmi ausiliari sono disponibili sul nostro sito Internet in versione costantemente aggiornata.

Messa in funzione easy link

La funzione dell‘apparecchio dipende dalla configurazione. La configurazione può essere effettuata anche con l‘ausilio di dispositivi appositamente sviluppati per facilitare l‘impostazione e la messa in funzione.

Questo tipo di configurazione è possibile solo con dispositivi del sistema easy link. easy link è sinonimo di messa in funzione semplificata e visualizzata a display. easy link permette di assegnare funzioni standard preconfigurate agli ingressi e alle uscite con l‘ausilio di un modulo di servizio.

Uso conforme alle indicazioni

- Comando di utenti, per es. luce ON/OFF, regolazione della luce, veneziana SU/GIÙ, salva e richiamo scenari di luce ecc.
- Montaggio in scatola da incasso secondo DIN 49073

Caratteristiche del prodotto

- Messa in funzione e programmazione in Modalità S e Modalità E
- Funzioni sensore a tasti: commutazione/regolazione della luce, comando per veneziane, datore valore, richiamo scenari, impostazione della modalità di riscaldamento, comando forzato, interruttore a livelli e funzione comparatore
- Un LED di stato per bilanciere
- LED di stato per l‘apparecchio parametrizzabili in base alla funzione e al colore
- Accoppiatore bus integrato

Utilizzo

L‘esecuzione di funzioni e la gestione di utenze elettriche avviene tramite superfici dei tasti (figura 2, tratteggio) ed è configurabile per ciascun apparecchio.

Due tipi di comando sono consueti:

- Comando a un tasto:

  L´accensione/spegnimento o regolazione luce chiaro/scuro p.es. di una illuminazione viene effettuata, premendo ripetutamente la zona di operazione del pulsante
- Comando a due tasti:

  Le due superfici formano una coppia funzionale. Ad es. premendo in alto accende/aumenta l´illuminazione, in basso spegne/diminuisce.

Comando di funzione o di utenze

Il comando di utenze quali illuminazione, veneziane ecc., avviene tramite la superficie dei tasti e dipende dalla configurazione dell‘apparecchio.

■ Premere una superficie del tasto.

  La funzione depositato viene eseguita.

ⓘ L‘impulso di azionamento dura per il periodo di tempo di contatto. A seconda della funzione, è possibile eseguire azionamenti brevi e lunghi di diverse azioni, per es. commutazione/regolazione della luce.

Consignes de sécurité (FR)

L‘installation et le montage d‘appareils électriques doivent être effectués uniquement par un électricien qualifié. Les prescriptions de prévention des accidents en vigueur dans votre pays doivent être respectées.

Le non-respect des consignes d‘installation peut entraîner des dommages sur l‘appareil, un incendie ou présenter d‘autres dangers.

Veuillez observer les prescriptions et les normes en vigueur pour les circuits électriques TBTS lors de l‘installation et de la pose des câbles.

En cas de travaux de rénovation, veuillez protéger l‘appareil contre la peinture, les colles de papier peint, la poussière etc.. L’appareil risque d’être endommagé.

Ce mode d‘emploi fait partie intégrante du produit et doit être conservé par l‘utilisateur final.

Composition de l’appareil

Image 1 : Description de l‘appareil

(1) Enjoliveur avec voyant (non fourni)
(2) Mécanisme du bouton poussoir
(3) Clips de fixation
(4) Plaque décorative (non fourni)
(5) Support avec fixation à griffes
(6) Vis antivol
(7) LED d‘état

Fonction

Informations système

Cet appareil est un produit du système KNX et est conforme au standard KNX. Des connaissances spécialisées détaillées dispensées par le biais de formations KNX sont nécessaires pour la compréhension du système. La programmation, l‘installation et la mise en service s‘effectuent à l‘aide d‘un logiciel certifié KNX.

Mise en service system link

Les fonctions précises de ces produits dépendent de la configuration et du paramétrage. Le logiciel d‘application est disponible dans la base de données produits. La base de données produit, les descriptions techniques, les programmes de conversion ainsi que d‘autres logiciels d‘assistance à jour sont disponibles sur notre site Internet.

Mise en service easy link

Les fonctions précises de ces produits dépendent de la configuration et du paramétrage. La configuration peut être réalisée par un outil de configuration dédié qui permet un paramétrage et une mise en œuvre simplifiés.

Cette méthode de configuration ne peut être utilisée qu‘avec des produits compatibles easy link. La méthode de configuration easy link permet, au travers d‘une interface graphique, une mise en œuvre simplifiée. Ainsi, des fonctions de bases pré-configurées sont affectées aux entrées et aux sorties via l‘outil de configuration.

Cas d‘usage typique

- Exemples d’application ; MARCHE/ARRÊT de la lumière, variation, OUVERTURE/FERMETURE des stores, sauvegarde et appel des scénarios d‘éclairage etc.
- Montage dans une boîte d‘encastrement conformement à DIN 49073

Caractéristiques du produit

- Mise en service et programmation en system link et easy link
- Fonctions du bloc boutons poussoirs: commutation/variation, commande des stores, transmetteur de valeur, appel de scènes, détermination du mode de fonctionnement du chauffage, commande forcée, commutateur à plots et fonction comparateur
- Une LED d‘état par touche
- LED d‘état pour l‘appareil, fonctions et couleurs paramétrables
- Coupleur de bus intégré

Fonctionnement

L’émission des fonctions et la commande des charges électriques se font via les boutons poussoirs (image 2, en pointillés) et il est possible de les configurer individuellement pour chaque appareil.

Il faut faire la différence entre les deux types de commande:

- Commande mono bouton:

  L‘activation / la désactivation de l‘éclairage ou la variation (plus clair/plus foncé) par ex. s‘effectue(nt) par alternance en appuyant successivement sur un bouton poussoir.
- Commande avec 2 boutons:

  Deux boutons poussoirs (un supérieur et un inférieur) forment une paire fonctionnelle. Appuyer sur la partie supérieure pour allumer/régler un éclairage plus clair; appuyer sur la partie inférieure pour éteindre/régler un éclairage plus sombre.

Utilisation de la fonction ou de la charge

L‘utilisation de charges telles que l‘éclairage, les stores, etc. s‘effectue grâce aux boutons poussoirs et dépend de la programmation de l‘appareil.

■ Appuyer sur un bouton poussoir.

  La fonction mémorisée est exécutée.

ⓘ L‘impulsion activant la fonction ne dure que le temps de l’appuis sur le bouton. Selon les fonctions, un appui court ou prolongé peut provoquer des actions différentes, comme par ex. commuter/varier la luminosité.

Informationen für die Elektrofachkraft (DE)

Montage und elektrischer Anschluss

GEFAHR!

Elektrischer Schlag bei Berühren spannungsführender Teile in der Einbauumgebung.

Elektrischer Schlag kann zum Tod führen!

Vor Arbeiten am Gerät Anschlussleitungen freischalten und spannungsführende Teile in der Umgebung abdecken!

Gerät anschließen und montieren

- Den Tragring (5) lagerichtig auf eine Gerätedose montieren.
- Busleitung mit Anschlussklemme durch den Rahmen (4) führen und auf der Rückseite an das Tastsensor-Modul (2) anschließen.
- Tastsensor-Modul (2) mit Rahmen (4) auf den Tragring stecken bis die Befestigungsklammern (3) einrasten.
- Demontageschutz mit Schraube (6) herstellen, wenn erwünscht.
- Tast-Abdeckung (1) auf Tastsensor-Modul (2) wieder aufstecken.

Demontage

- Tast-Abdeckung (1) vom Tastsensor-Modul (2) abziehen.
- Schraube für Demontageschutz (6) lösen.
- Tastsensor-Modul (2) vom Tragring abziehen. Designrahmen dabei festhalten.

Inbetriebnahme

Das Gerät ist angeschlossen und betriebsbereit. Es wird allgemein die folgende Vorgehensweise empfohlen.

system link - Physikalische Adresse und Anwendungssoftware laden (Bild 3)

(8) Programmier-Taste

(9) Programmier-LED

ℹ Die physikalische Adresse wird immer nur für ein Gerät vergeben. Es darf sich immer nur ein Gerät im Programmiermodus befinden.

ℹ Es wird empfohlen, die physikalische Adresse vor der Montage zu programmieren.

- Falls vorhanden die Tast-Abdeckung über der Programmier-Taste (8) lösen.
- Busspannung einschalten.
- Programmier-Taste (8) drücken.

  Die Programmier-LED (9) leuchtet.

ℹ Leuchtet die Programmier-LED nicht, liegt keine Busspannung an.

- Physikalische Adresse in das Gerät laden.

  Die Beleuchtung der Programmier-LED erlischt.
- Anwendungssoftware laden. Physikalische Adresse auf Beschriftungsfeld notieren.

ℹ Das Laden einer nicht kompatiblen Anwendungssoftware wird durch Blinken der Status-LEDs (7) angezeigt.

- Tast-Abdeckung wieder aufstecken.

easy link

Informationen zur Anlagen-Konfiguration sind der ausführlichen Beschreibung des Service-Moduls easy link zu entnehmen.

Anhang

Technische Daten

KNX Medium	TP 1
Inbetriebnahmemodus	system link, easy link
Nennspannung KNX	DC 21 … 32 V SELV
Stromaufnahme KNX	typ. 10 mA
Anschlussart KNX	Busanschlussklemmen
Abmessung (B x H x T)	71 x 71 x 32 mm
Klemmbereich Befestigungskrallen	52 … 70 mm
Aufbauhöhe ab Tragring	11 mm
Schutzart	IP20
Schutzklasse	III
Betriebstemperatur	-5 … +45 °C
Lager-/ Transporttemperatur	-20 … +70 °C
Normen	EN 60669-2-1; EN 60669-1 EN 50428

Hilfe im Problemfall

Busbetrieb nicht möglich.

Ursache: Busspannung liegt nicht an.

Busanschlussklemmen auf richtige Polung überprüfen.

Busspannung durch kurzes Drücken der Programmier-Taste (8) überprüfen, rote Programmier-LED (9) leuchtet bei anliegender Busspannung.

Zubehör

Tast-Abdeckung 1fach mit Linse	8096 02 xx
Tast-Abdeckung 2fach mit Linse	8096 03 xx

Gewährleistung

Technische und formale Änderungen am Produkt, soweit sie dem technischen Fortschritt dienen, behalten wir uns vor.

Wir leisten Gewähr im Rahmen der gesetzlichen Bestimmungen.

Im Gewährleistungsfall bitte an die Verkaufsstelle wenden.

Informazioni per gli elettricisti (IT)

Montaggio e collegamento elettrico

PERICOLO!

Il contatto con parti in tensione nell'impianto può risultare in una scossa elettrica.

Le scosse elettriche possono provocare la morte!

Prima di svolgere i lavori sull'apparecchio disinserire le linee di allacciamento e coprire i componenti sotto tensione nella zona circostante!

Collegare e montare l'apparecchio

- Montare l'anello di supporto (5) in posizione corretta su una scatola da incasso.
- Inserire il cavo bus con il morsetto di collegamento nella cornice (4) e collegare la parte posteriore al modulo sensore a tasti (2).
- Premere il modulo sensore a tasti (2) con la cornice (4) sull'anello di supporto finché i morsetti di fissaggio (3) scattano in posizione.
- Se auspicato, generare protezione contro lo smontaggio con vite (6).
- Inserire il bilanciere (1) nel modulo sensore a tasti (2).

Smontaggio

- Rimuovere il bilanciere (1) dal modulo sensore a tasti (2).
- Svitare la vite di protezione contro lo smontaggio (6).
- Rimuovere il modulo sensore a tasti (2) dal anello di supporto. Nel fare ciò, mantenere ferma la cornice design.

Messa in funzione

L'apparecchio è collegato ed è pronto per l'uso. In generale, si consiglia di attenersi alla seguente procedura.

system link - Caricare l'indirizzo fisico e il software di applicazione (Figura 3)

(8) Pulsante di programmazione

(9) LED di programmazione

ℹ L'indirizzo fisico viene sempre assegnato solo per un apparecchio. Solo un apparecchio alla volta può trovarsi in modalità di programmazione.

ℹ Si consiglia di programmare l'indirizzo fisico prima del montaggio.

- Se presente, rimuovere la bilanciere davanti il tasto di programmazione (8).
- Avviare la tensione bus.
- Premere il pulsante di programmazione (8).

  Il LED di programmazione (9) si accende.

ℹ Se il LED di programmazione non si illumina, non è presente la tensione sul bus.

- Caricare l'indirizzo fisico nell'apparecchio.

  Compare il LED di programmazione.
- Caricare il software di applicazione. Annotare l'indirizzo fisico nel campo di scrittura.

ℹ La carica di un software di applicazione non compatibile viene visualizzata tramite lampeggiamento dei LED di stato (7).

- Reinserire le bilanciere.

easy link

Informazioni sulla configurazione del sistema possono essere desunte dalla descrizione completa del modulo di servizio easy link.

Allegato

Dati tecnici

Mezzo KNX	TP 1
Modalità di messa in funzione	system link, easy link
Tensione nominale KNX	DC 21 … 32 V SELV
Corrente assorbita tipo	KNX 10 mA
Tipo di collegamento KNX	Morsetti di connessione bus
Dimensione (P x L x A)	71 x 71 x 32 mm
Campo di serraggio delle graffe di fissaggio	52 … 70 mm
Altezza d'installazione dall'anello di supporto	11 mm
Grado di protezione	IP 20
Classe di protezione	III
Temperatura d'esercizio	-5 … +45 °C
Temperatura di magazzino/trasporto	-20 … +70 °C
Norme	EN 60669-2-1; EN 60669-1 EN 50428

Assistenza in caso di problemi

Funzionamento bus impossibile.

Causa: Tensione sul bus assente.

Verificare la corretta polarità dei morsetti di collegamento del bus.

Premendo brevemente il pulsante di programmazione (8) controllare sul bus, il LED di programmazione rosso (9) si illumina se sul bus è presente la tensione.

Accessori

Copritasto singolo con lente	8096 02 xx
Copritasto doppio con lente	8096 03 xx

Garanzia

Ci riserviamo il diritto di apportare modifiche tecniche e formali al prodotto purché utili al progresso tecnologico.

Offriamo garanzia delle disposizioni di legge.

In caso di necessità siete pregati di rivolgervi al punto vendita oppure di spedire l'apparecchio in porto franco, con descrizione dell'anomalia, alla filiale regionale.

Informations destinées aux électriciens (FR)

Montage et branchement électrique

DANGER!

Choc électrique en cas de contact avec les pièces sous tension dans l'environnement de l'installation.

Un choc électrique peut entraîner la mort!

Avant d'intervenir sur l'appareil, mettre l'installation hors tension et recouvrir les pièces conductrices avoisinantes!

Raccordement et montage de l'appareil

- Monter le support (5) en bonne position sur une boîte d'encastrement.
- Passer le câble bus avec la borne de raccordement dans la plaque de raccordement (4) et le raccorder sur la partie arrière du module de bouton poussoir (2).
- Insérer le module de bouton poussoir (2) avec la plaque de recouvrement (4) sur le support jusqu'à ce que les clips de fixation (3) soient verrouillés.
- Verrouiller l'ensemble à l'aide de la vis antivol (6) si besoin.
- Mettre en place l'enjoliveur (1) sur le module du bouton poussoir (2).

Démontage

- Retirer l'enjoliveur (1) du module bouton poussoir (2).
- Desserrer la vis antivol (6).
- Retirer le module du bouton poussoir (2) du support. Bien maintenir la plaque décorative.

Mise en service

L'appareillage est raccordé et prêt à fonctionner. Nous vous recommandons de procéder de la manière suivante.

system link - Charger l'adresse physique et le logiciel d'application (Imange 3)

(8) Bouton poussoir d'adressage physique

(9) LED d'adressage physique

ℹ L'adresse physique n'est attribuée que pour un appareil. Un seul appareil doit se trouver en mode de programmation.

ℹ Il est recommandé de télécharger l'adresse physique avant de procéder au montage.

- Le cas échéant, enlever l'enjoliveur situé au-dessus du bouton poussoir d'adressage physique (8).
- Mettre sous tension l'alimentation bus.
- Appuyer sur le bouton poussoir d'adressage physique (8).

  La LED d'adressage physique (9) s'allume.

ℹ Si la LED d'adressage physique ne s'allume pas, la tension bus est absente.

- Charger l'adresse physique dans l'appareil.

  La LED d'adressage physique s'éteint.
- Télécharger le logiciel d'application. Noter l'adresse physique sur l'appareil.

ℹ Le chargement d'un logiciel d'application incompatible vous sera signalé par le clignotement des LED d'état (7).

- Remettre en place l'enjoliveur.

easy link

Veuillez-vous référer à la description détaillée du module de service easy link pour obtenir des informations sur la configuration de l'installation.

Annexes

Caractéristiques techniques

Média de communication KNX	TP 1
Mode de mise en service	system link, easy link
Tension nominale KNX	DC 21 … 32 V TBTS
Courant absorbé KNX	typ. 10 mA
Type de raccordement KNX	Bornes de raccordement de bus
Dimensions (l x H x P)	71 x 71 x 32 mm
Zone de serrage pinces de fixation	52 … 70 mm
Hauteur de montage à partir du support	11 mm
Indice de protection	IP20
Classe de protection	III
Température de fonctionnement	-5 … +45 °C
Température de stockage/transport	-20 … +70 °C
Normes	EN 60669-2-1; EN 60669-1 EN 50428

Que faire si

Pas de communication bus.

Cause :Tension bus absente.

Vérifier la bonne polarité des bornes de raccordement du bus.

Vérifier la tension de bus en appuyant brièvement sur le bouton poussoir d'adressage physique (8), l'allumage du LED d'adressage physique rouge (9) indique la présence bus.

Accessoires

Enjoliveur pour poussoir 1 entrée avec voyant	8096 02 xx
Enjoliveur pour poussoir 2 entrées avec voyant	8096 03 xx

Garantie

Sous réserve de modifications techniques et de forme, dans la mesure où elles sont utiles au progrès techniques.

Nos appareils sont garantis dans le cadre des dispositions légales en vigueur.
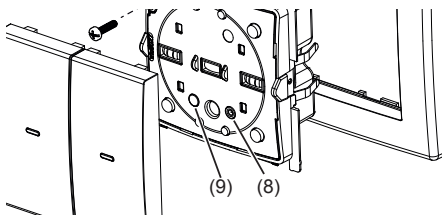
Pour toute demande en garantie, s'adresser à votre revendeur.